NUMER OBWODU	1		2	3	4		5		6	
MOC [kW]	PRĄD[A]				3,4	6,0	3,4	6,0	–	16
NAZWA ODBIOR	ZASILANIE OD ZACISKÓW PRĄDOWYCH		KONTROLA NAPIĘCIA	OCHRONA PRZEPIĘCIOWA	OŚWIETLENIE BOISKA OBWÓD I		OŚWIETLENIE BOISKA OBWÓD II		GNIAZDO 230V SERWISOWE	
TYP I PRZEKRÓJ	YAKY 4x16				YAKY 4x16		YAKY 4x16		–	

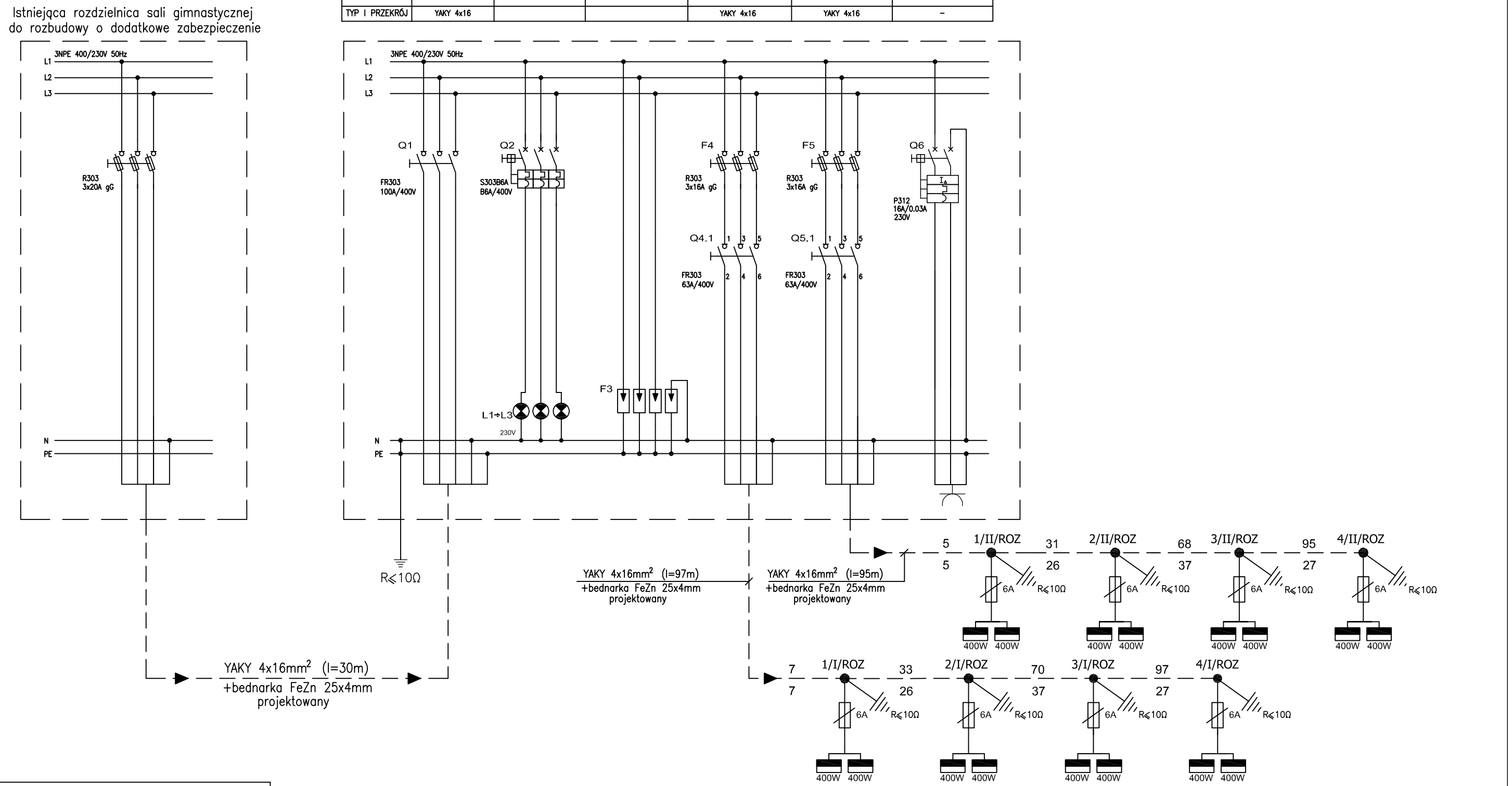

LEGENDA

- PROJEKTOWANY MASZT OŚWIETLENIOWY O WYSOKOŚCI h=8m
- PROJEKTOWANE OPRAWY OŚWIETLENIOWE O MOCY 400W (TYPU NAŚWIETLACZ)
- PROJEKTOWANY KABLE NISKIEGO NAPIĘCIA
- PROJEKTOWANE UZIOMY
- 44 / 36 — ODLEGŁOŚĆ OPRAWY OD POCZ. OBWODU / ODLEGŁOŚĆ POMIĘDZY SŁUPAMI

INWESTBUD

Przedsiębiorstwo "INWESTBUD" Sp. z o.o.,
58-306 Wałbrzych, ul. Jaworowa 15a

Projektant:	mgr inż. Przemysław Jaromin	157/DOŚ/03		Data: 04.2012r.
Opracował:	mgr inż. Krzysztof Leszczyński			Stadium: PW
Temat:	Budowa boiska wielofunkcyjnego przy PSP nr 1 w Boguszowie –Gorcach (dz. nr 371/2, 374 obręb 3, Boguszów–Gorce)			Skala: –
Inwestor:	Gmina Ząbkowice Śląskie ul. 1–go Maja 15, 57–200 Ząbkowice Śląskie			Nr rys.:
Tytuł rys.:	SCHEMAT ZASILANIA ELEKTRYCZNEGO			2/IE

Zastrzega się wszelkie prawa wynikajace z Ustawy o prawie autorskim. Rysunek niniejszy nie może być w całości lub w części przerysowany, uzupełniony lub odstąpiony komukolwiek, bez pisemnej zgody firmy projektowej